Dane aktualne na dzień: 28-11-2026 05:16

Link do produktu: https://www.tradelectra.pl/zadajnik-napieciowy-0-10v-zec-4-podtynkowy-breve-17000-0228-p-953.html



Zadajnik napięciowy 0-10V ZEC 4 podtynkowy Breve 17000-0228

Cena brutto	**144,50 zł**
Cena netto	**117,48 zł**
Dostępność	**Aktualnie niedostępny**
Czas wysyłki	**24 godziny**
Numer katalogowy	**17000-0228**
Kod producenta	**ZEC4**
Kod EAN	**5907812745646**
Producent	**Breve**

Opis produktu

Zadajnik napięciowy 0-10V ZEC 4 Breve 17000-0228

ZEC 4 - Zadajnik Napięciowy 0-10V DC z Dodatkowym Wyjściem AC

Zapewnia doskonałą kontrolę nad prędkością obrotową wentylatorów Zadajnik ZEC 4 został stworzony przez BREVE z myślą o silnikach komutatorowych elektronicznych oraz innych urządzeniach z interfejsem 0-10VDC, ten zaawansowany zadajnik dostarcza precyzyjną regulację w eleganckim opakowaniu z możliwością montaży do puszki instalacyjnej.

Zasilany standardowym źródłem 230VAC 50/60Hz, ZEC 4 generuje płynny sygnał 0-10VDC 20mA, zapewniając pełną kontrolę nad prędkością za pomocą intuicyjnego pokrętła na froncie obudowy. Dodatkowo - zadajnik został wyposażony w dodatkowe nieregulowane wyjście 230 VAC (max. 3A), umożliwiając jeszcze szersze zastosowanie i elastyczność.

Bezpieczeństwo i niezawodność - ZEC 4 posiada zabezpieczenie nadprądowe w postaci bezpiecznika zwłocznego T1,5A, gwarantując bezpieczną i efektywną pracę. Dodatkowo, pozycja "0" regulatora nie tylko wyłącza zasilanie zadajnika, ale również odłącza dodatkowe nieregulowane wyjście AC, zapewniając pełną kontrolę nad systemem.

Montaż podtynkowy ZEC 4 oferuje stopień ochrony IP20, chroniąc go przed warunkami otoczenia od -30°C do +55°C. Innowacyjny design spotyka się tu z niezawodnością i pełnym spektrum funkcji, idealnymi dla różnorodnych zastosowań.

- płynna regulacja napięcia 0-10 VDC maksymalny prąd wyjściowy 20mA
- dodatkowe nie regulowane wyjście 230 VAC maksymalny prąd wyjściowy 3A
- montaż podtynkowy IP20
- wbudowane zabezpieczenie nadprądowe 1,5A
- pozycja 0 wyłącza zasilanie zadajnika oraz odłącza dodatkowe nie regulowane wyjście
- Polska marka BREVE

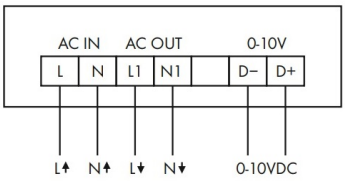
AC IN
AC OUT
0-10V
L
N
L1
N1
D−
D+
L
N
L
N
0-10VDC

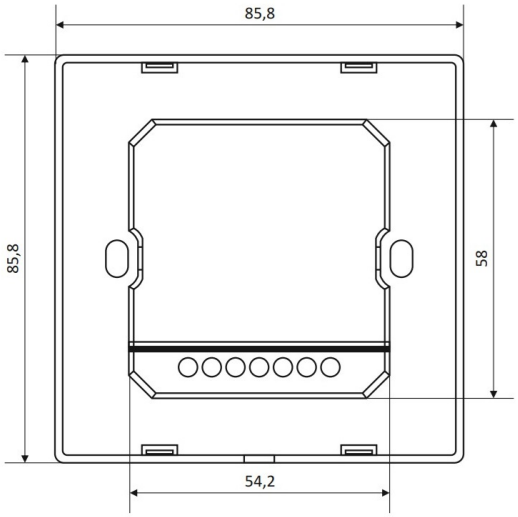
85,8
85,8
58
54,2

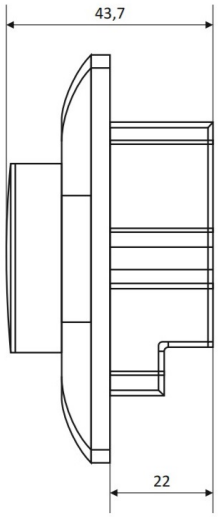
43,7
22