Dane aktualne na dzień: 28-11-2026 05:16

Link do produktu: https://www.tradelectra.pl/wentylator-sufitowy-z-czujnikiem-ruchu-p-357.html



Wentylator sufitowy z czujnikiem ruchu

Cena brutto	**179,00 zł**
Cena netto	**145,53 zł**
Dostępność	**Dostępny**
Czas wysyłki	**24 godziny**
Numer katalogowy	**WXO100R**
Kod producenta	**WXO100R orbit**
Kod EAN	**5905033303430**
Producent	**Awenta**

Opis produktu

Wentylator sufitowy z czujnikiem ruchu fi 100 Awenta

model: WXO100R
producent: AWENTA
Polski produkt

Awenta- to Polska fabryka wentylatorów i kratek wentylacyjnych działająca od 1989 roku, produkowane systemy wentylacyjne słyną z bardzo dobrej jakości produktów.

Wentylator z Serii ORBIT to wentylatory **sufitowe** cechuje je wytrzymałe ułożyskowanie kulkowe, producent deklaruje 30 000 godzi pracy,wentylatory są przeznaczone do stosowania w domach mieszkalnych, mogą być stosowane w łazience lub kuchni

WXO100R czyl Wentylatora sufitowy **z czujnikiem ruchu**
Zastosowanie: Łazienki , kuchnie możliwy montaż na ścianie lub suficie.
Zasada działania
Uruchamiane wentylatora następuje w momencie wykrycia ruchu osoby w pomieszczeniu. Wentylator jest wyposażony w opóźnienie wyłączenia, które jest liczone od momentu ostatniego wykrycia ruchu w pomieszczeniu. Opóźnienie wyłączenia oraz czułość sensora ruchu można regulować za pomocą potencjometrów umieszczonych na układzie elektronicznym. Zakres regulacji czasu późnienia wynosi 3-30min. Minimalną wartość czasu późnienia oraz czułości sensora uzyskamy poprzez przekręcenie potencjometru przeciwnie do ruchu wskazówek zegara. Regulacja opóźnienia wyłączenia jest regulacją płynną.
Strefa wykrywania sensora ruchu
Wentylator WXO100H - wyróżnia

- czujnik ruchu z timerem
- regulacja czułości i czasu działania wentylatora
- okrągły panel frontowy
- łożyska kulkowe
- 30 000 godzin pracy

- wydajność 88m3/h
- pobór mocy 13W
- natężenie dźwięku 38 db
- ciśnienie 32Pa
- producent deklaruje przynajmniej 5 lat niezawodnej pracy
- możliwość montażu zarówno w pionie jak i w poziomie
- stopień ochrony IP X4
- standardowy rozmiar
- czerwona kontrolka led sygnalizująca pracę wentylatora

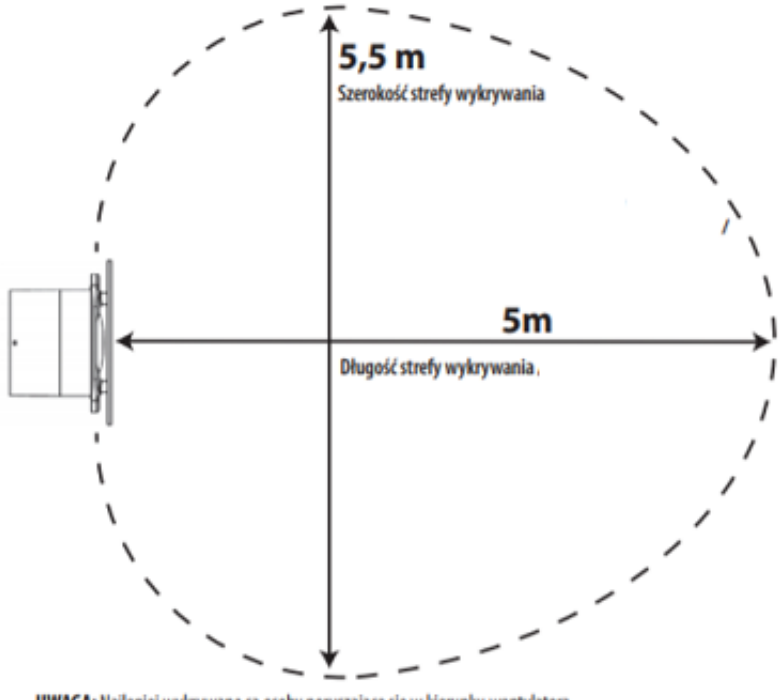

wymiary fi -100 mm X- 160 mm Z- 77 mm W- 103 mm A-139 mm


ORBIT WXO100

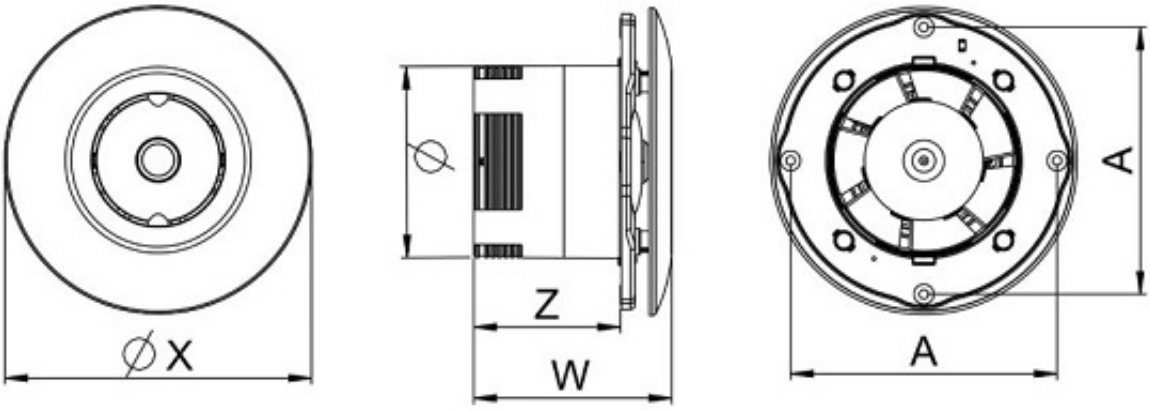
ØX
Ø
Z
W
A
A

