Dane aktualne na dzień: 27-11-2026 03:30

Link do produktu: https://www.tradelectra.pl/koncowka-kablowa-izolowana-oczkowa-cu-m5-100szt-niebieska-p-1107.html



Końcówka kablowa izolowana oczkowa Cu M5 100szt niebieska

Cena brutto	**26,68 zł**
Cena netto	**21,69 zł**
Dostępność	**Dostępny**
Czas wysyłki	**24 godziny**
Numer katalogowy	**601040**
Kod producenta	**OKB5**
Kod EAN	**5907478960360**
Producent	**SGE Terminals & Wiring Accessories**

Opis produktu

Końcówki kablowe oczkowe izolowane Cu M5 100szt niebieska

Końcówka kablowa OKB5 to wysokiej jakości izolowana końcówka oczkowa marki SGE , przeznaczona do łączenia przewodów miedzianych wielodrutowych. Wykonana z elektrolitycznie cynowanej miedzi.

- **Rodzaj:** Końcówki oczkowe izolowane do kabli miedzianych wielodrutowych
- **Materiał:** Miedź elektrolityczna, cynowana
- **Izolacja:** PVC
- **Zakres temperatur pracy:** -55°C do 105°C

Dane Wymiarowe

- Oznaczenie: OKB5
- Kolor: niebieski
- Żyła [mm²]: 1,5–2,5
- Pod śrubę: M5
- d1 [mm]: 5,3
- d2 [mm]: 5,0
- L [mm]: 23,0
- B [mm]: 9,5
- F [mm]: 7,3
- H [mm]: 11,0

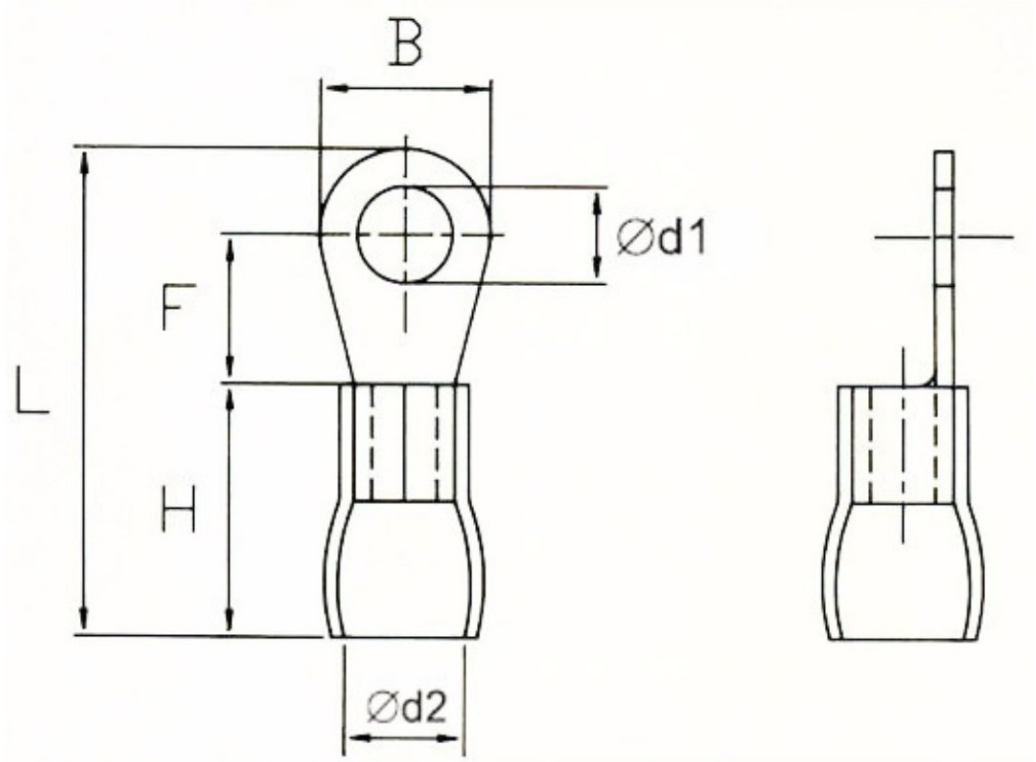

Zastosowania

1. **Podłączenie instalacji elektrycznych w przemysłowych szafach sterowniczych** – końcówka oczkowa OKB10 zapewnia solidne i bezpieczne połączenie kabli.
2. **Montaż instalacji w pojazdach mechanicznych** – nadaje się do systemów elektrycznych w samochodach i maszynach.
3. **Połączenia w rozdzielniach elektrycznych** – idealna do łączenia przewodów z listwami zaciskowymi i aparatami elektrycznymi.